AUTO BÖHLER 24h

Mobilkran HK 40

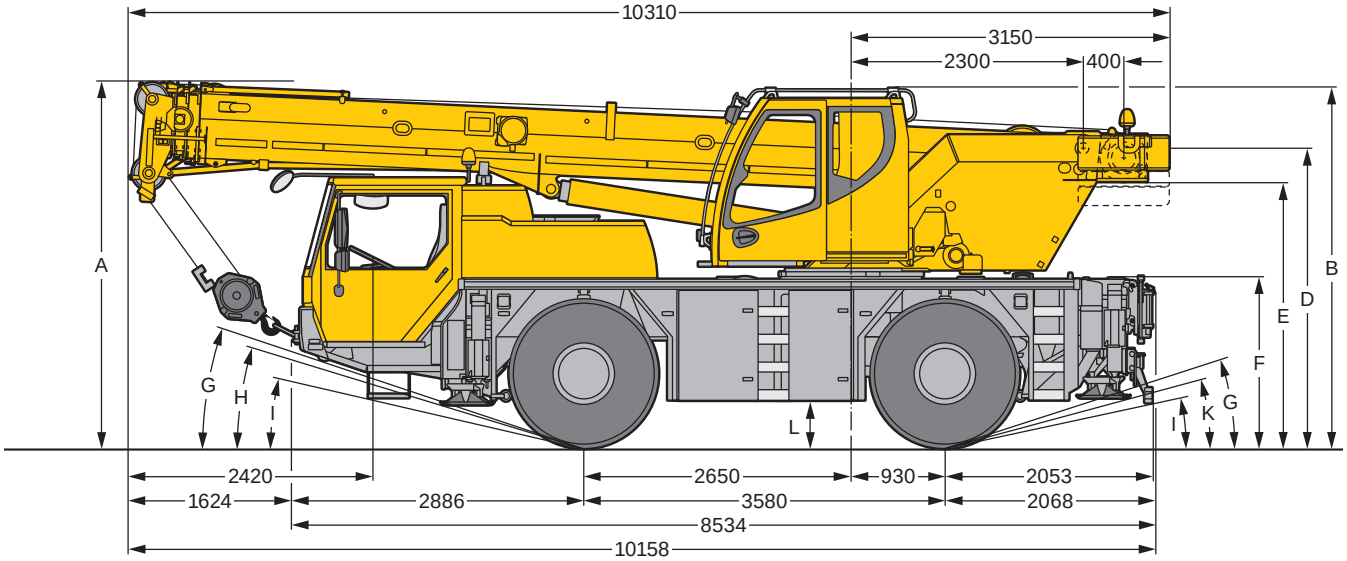

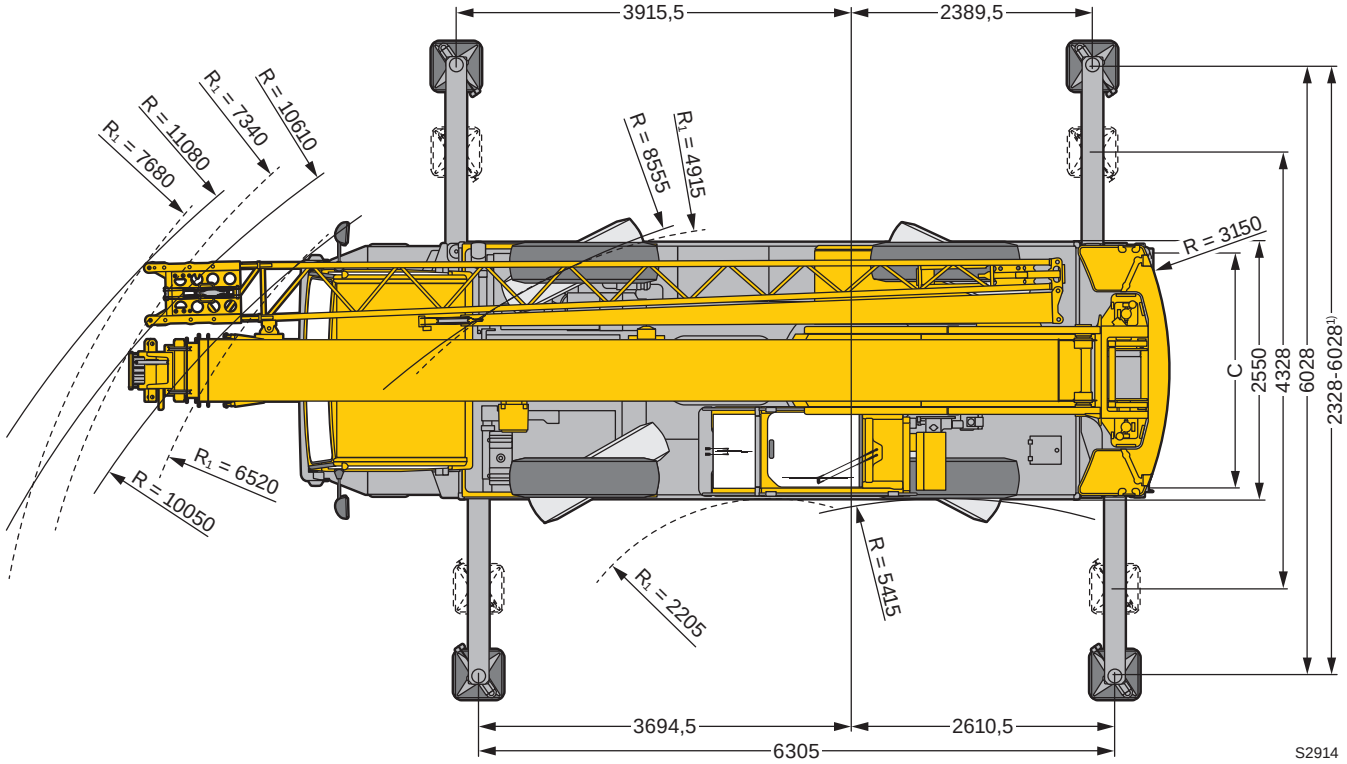

Ihr direkter Weg zu unserer Kranabteilung

0721 40 90 947

AUTO-BÖHLER GmbH, Ottostraße 6, 76227 Karlsruhe
Tel. 0721 / 40 90 90, Fax 0721 / 40 90 9945

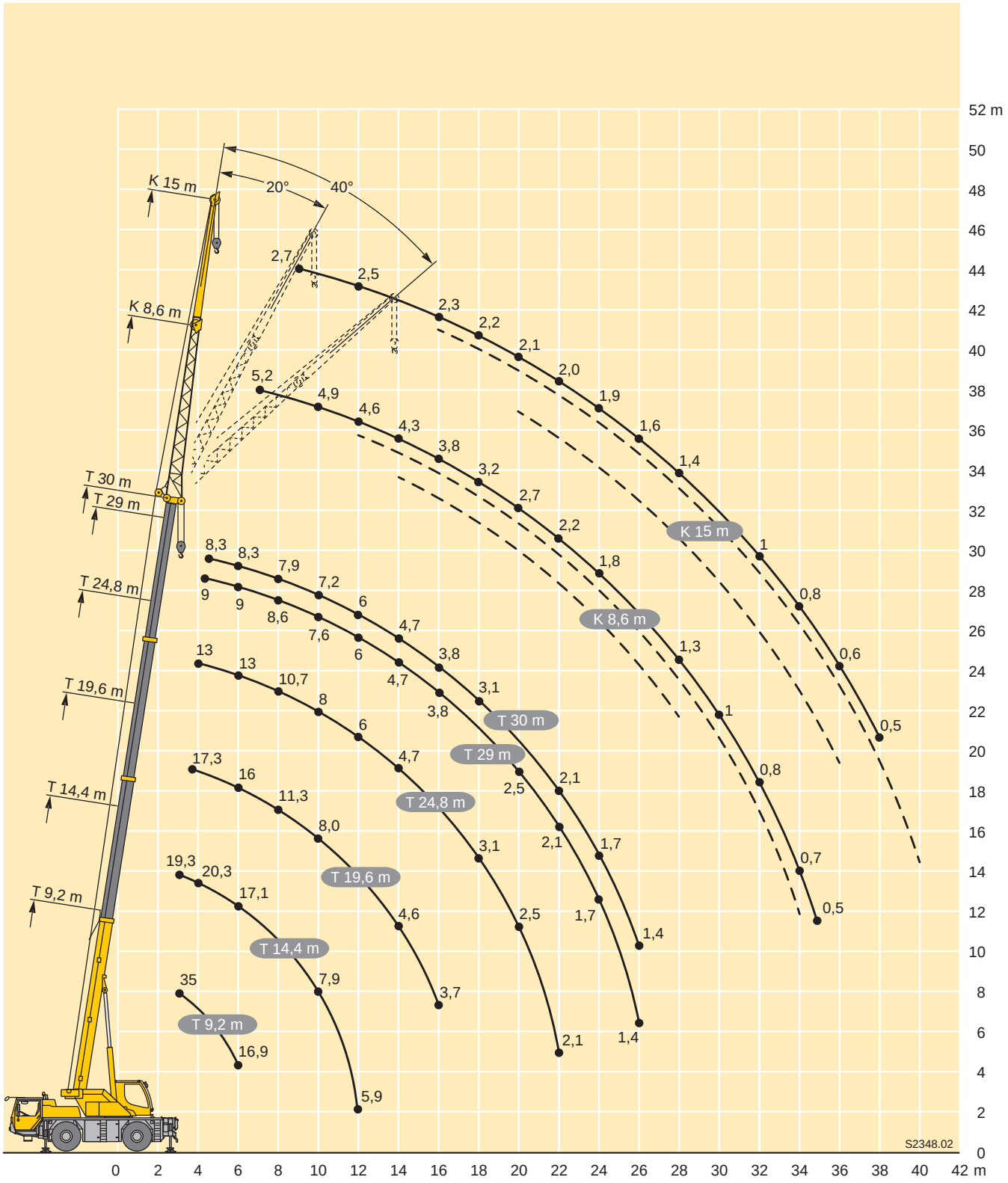
K 15 m
K 8,6 m
T 30 m
T 29 m
T 24,8 m
T 19,6 m
T 14,4 m
T 9,2 m
20°
40°
K 15 m
K 8,6 m
T 30 m
T 29 m
T 24,8 m
T 19,6 m
T 14,4 m
T 9,2 m
S2348.02
52 m
50
48
46
44
42
40
38
36
34
32
30
28
26
24
22
20
18
16
14
12
10
8
6
4
2
0
0 2 4 6 8 10 12 14 16 18 20 22 24 26 28 30 32 34 36 38 40 42 m