AUTO BÖHLER 24h

Mobilkran HK 60 neu

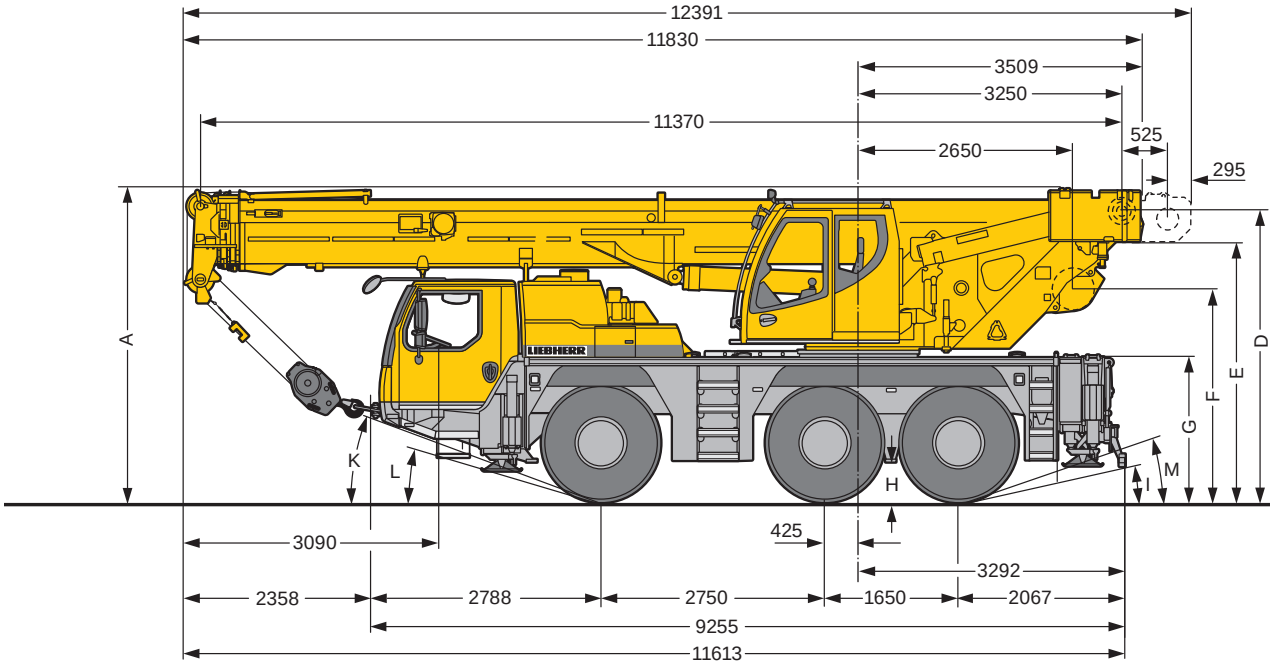

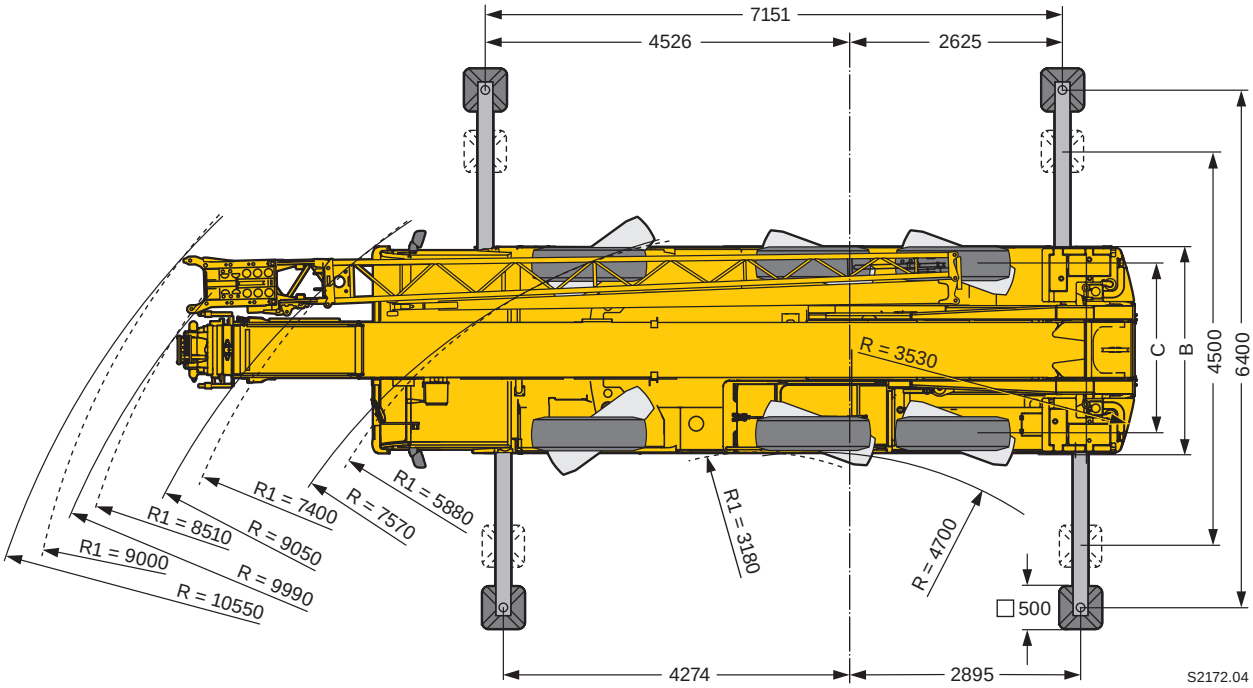

Ihr direkter Weg zu unserer Kranabteilung

0721 40 90 947

AUTO-BÖHLER GmbH, Ottostraße 6, 76227 Karlsruhe
Tel. 0721 / 40 90 90, Fax 0721 / 40 90 9945

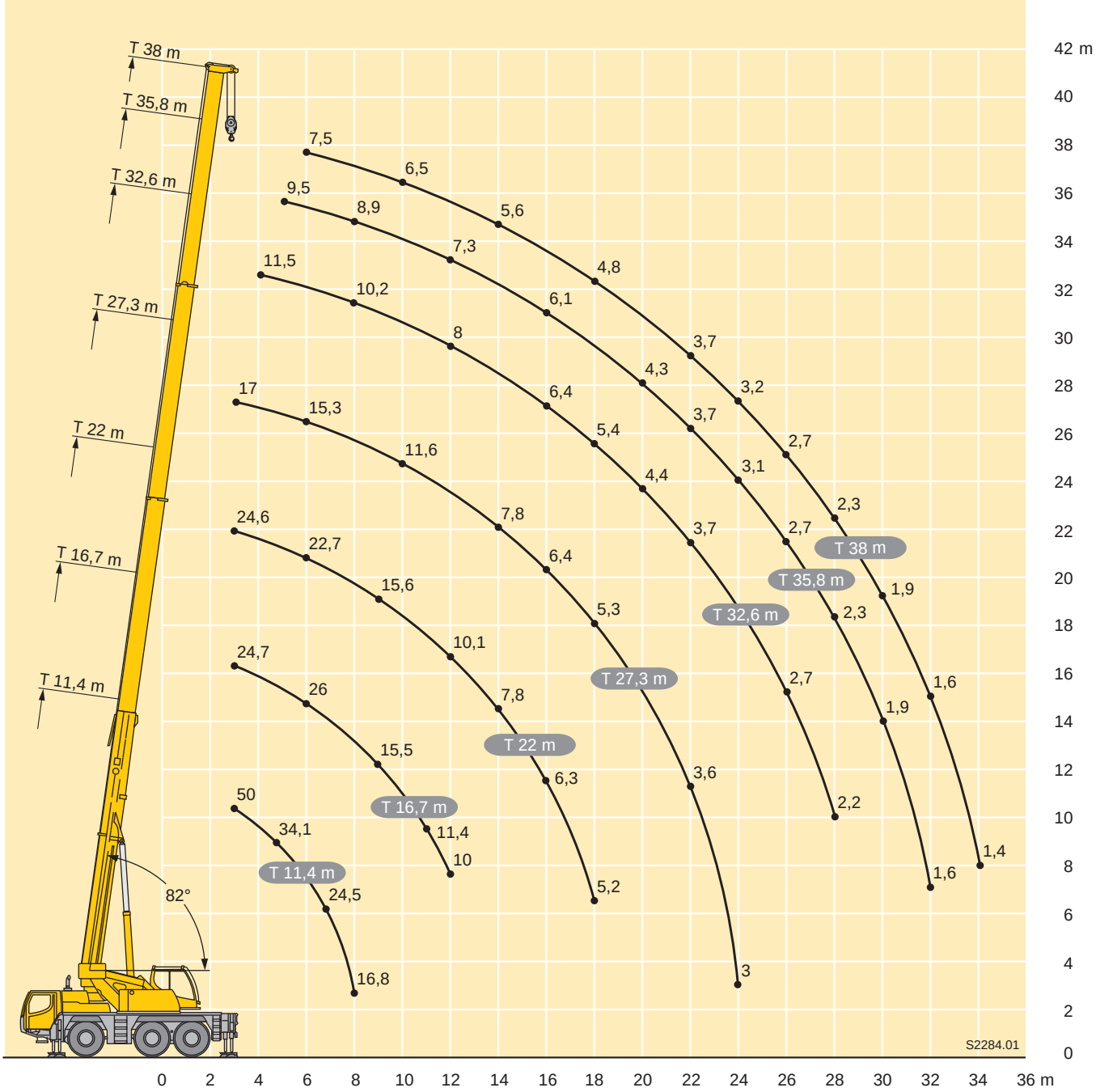
T 38 m
T 35,8 m
T 32,6 m
T 27,3 m
T 22 m
T 16,7 m
T 11,4 m
82°
7,5
6,5
5,6
4,8
3,7
3,2
2,7
2,3
T 38 m
9,5
8,9
7,3
6,1
4,3
3,7
2,7
1,9
T 35,8 m
11,5
10,2
8
6,4
5,4
4,4
3,7
2,3
T 32,6 m
17
15,3
11,6
7,8
6,4
5,3
3,6
3
T 27,3 m
24,6
22,7
15,6
10,1
7,8
6,3
5,2
T 22 m
24,7
26
15,5
11,4
10
T 16,7 m
50
34,1
24,5
16,8
T 11,4 m
2,7
2,2
1,9
1,6
1,6
1,4
S2284.01
42 m
40
38
36
34
32
30
28
26
24
22
20
18
16
14
12
10
8
6
4
2
0
0 2 4 6 8 10 12 14 16 18 20 22 24 26 28 30 32 34 36 m

VarioBase®